BLAUPUNKT AUTORADIO

Bosch Telecom

CDP 01

7 607 754 510

Kundendienstschrift · Service Manual · Manuel de service · Manual de servicio

3 D89 440 020 My 01 90

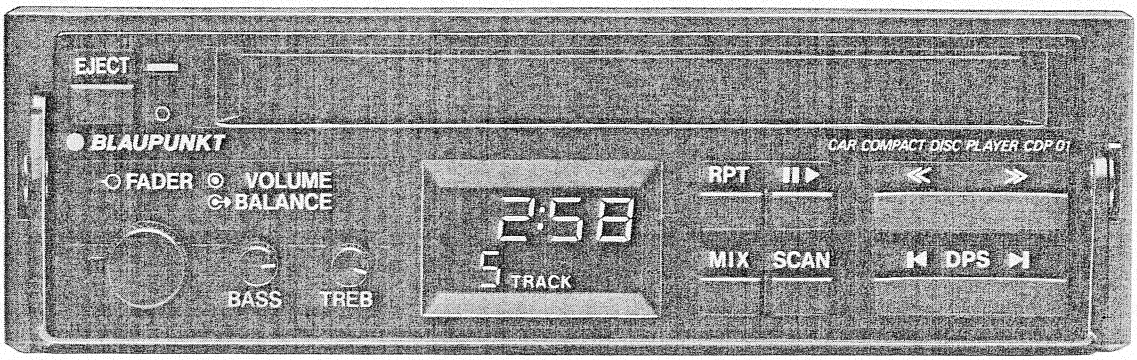

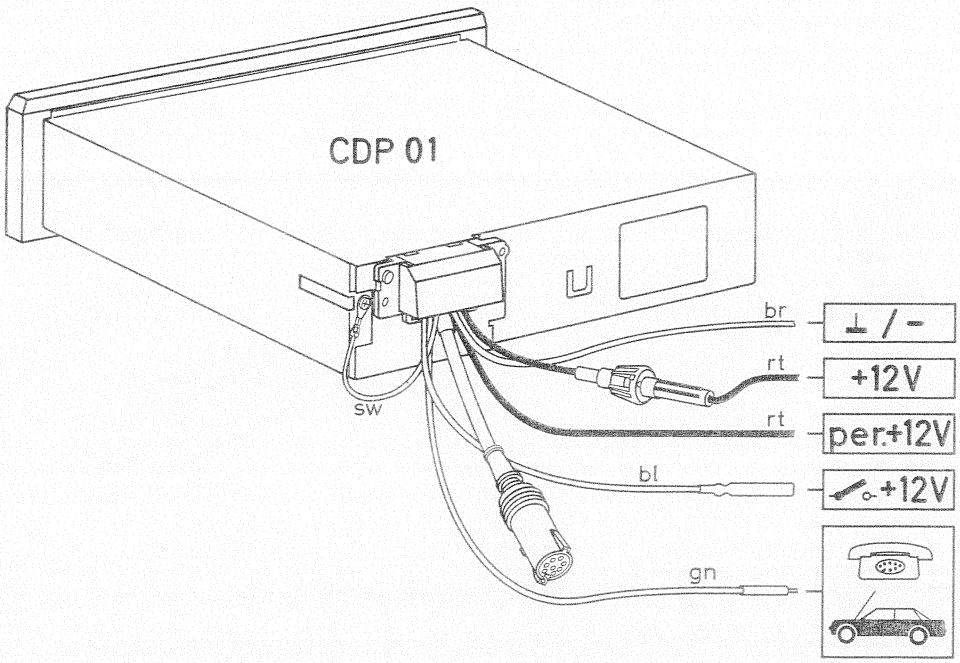

Technische Daten

Pre-Amp-Output 2,0 V/0 dB/
≧ 2,0 kΩ (8pol. DIN-Ausgang)
CD-Frequenzgang
20 – 20 000 Hz ± 0,1 dB
CD-Geräuschspannungsabstand
≧ 90 dB (bewertet A)
CD-Klirrfaktor ≦ 0,012 % bei Vollaussteuerung typisch (0 dB)/1 kHz
16 bit, 4fach-Oversampling-D/A-Converter
3-Strahl-Gallium-Arsenid-Infrarot-Laser

Technical data

Pre-amp output 2,0 V/0 dB/
≧ 2.0 kΩ (8 pin DIN output)
CD Frequency response
20 – 20 000 Hz ± 0.1 dB
CD signal-to-noise ratio
≧ 90 dB (A-weighted)
CD distortion ≦ 0.012 % rated output (0 dB/1 kHz)
16 bit, 4 times oversampling D/A converter
3 beam gallium arsenide infrared laser

Caractéristiques techniques

Sortie préampli 2,0 V/0 dB/
≧ 2,0 kΩ (sortie DIN à 8 broches)
Réponse en fréquence CD
20 – 20 000 Hz ± 0,1 dB
Rapport signal/bruit CD
≧ 90 dB
Facteur de distorsion CD ≦ 0,012 %
(0 dB/1 kHz)
16 bit, convertisseur D/A double suréchantillonnage
Laser à triple faisceau

Dados Técnicos

Preamp-Output 2,0 V/0 dB/
≧ 2,2 kΩ (saida DIN com 8 polos)
Resposta de frequência no CD
20 – 20 000 Hz ± 0,1 dB
Relação sinal/ruido no CD
≧ 90 dB
Factor de distorção no CD ≦ 0,012 %
(0 dB/1 kHz)
Conversor D/A com 2 amostragens
16 bit Laser de triplo raio

VORSICHT! Das Gerät beinhaltet eine Laserkomponente!
Im Servicefall nachfolgende Hinweise beachten!

- Das Gerät arbeitet mit unsichtbarem Laserstrahl.
  Bei geöffnetem Gerät tritt (im Bereich des Plattenfaches) Laserstrahlung aus.
- Nicht in den Strahl blicken.
- Unbeteiligte Personen vom Arbeitsplatz fernhalten.
- Der Betrachtungsabstand darf 13 cm nicht unterschreiten. Kann dies nicht eingehalten werden, muß eine geeignete Laserschutzbrille getragen werden.

ATTENTION! Cet appareil contient une composante laser!
Pour effectuer le service, veuillez observer les instructions suivantes.

- L'appareil fonctionne avec un rayon laser invisible.
  Risque de rayonnement invisible en enlevant le capot (près du compartiment de disque).
- Eviter tout contact direct avec le rayon laser.
  Accès au place de travail interdit aux personnes étrangères au service.
- La distance de vue ne doit pas être inférieure à 13 cm!
  Quand cette distance n'est pas assuré veuillez utiliser des lunettes protectrices appropriées.

CAUTION! This unit contains a laser component!
For service observe the following important instructions.

- The unit operates with an invisible laser beam.
  When the cover is removed (near the disk compartment) invisible laser beams are apparent.
- Avoid direct eye contact with these beams.
- Keep other people away from the working place.
- The viewing distance should not be less than 13 cm!
  If this distance cannot be ensured, use suitable laser safety goggles.

¡ATENCIÓN! Este aparato incluye una componente laser!
En caso de servicio, sirvase Vd. observar las siguientes medidas de precaución.

- El aparato funciona con un rayo laser invisible.
  Riesgo de radiación invisible (cerca del hueco del disco) al quitar la tapa.
- Evitar todo contacto directo con le rayo laser.
- Acceso al puesto de trabajo prohibido a personas ajenas al servicio.
- La distancia de vista no debe estar inferior a 13 cm.
  Al no observar dicha distancia, le recomendamos que utilice gafas de protección.

Fig. 3

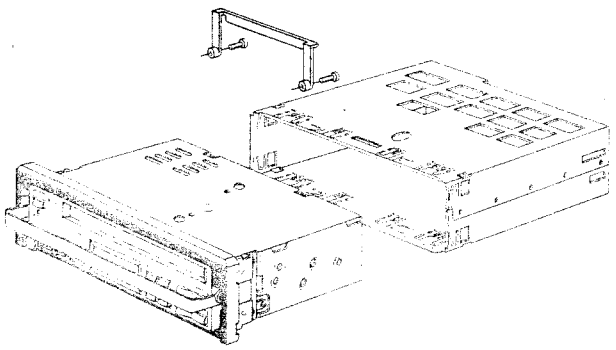

Fig. 4

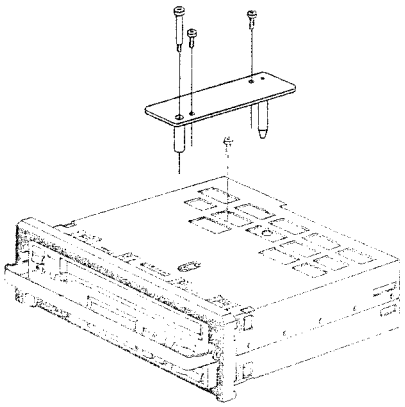

Die rot gekennzeichneten Schrauben und Plastikteile (Einbausicherungen) vor Inbetriebnahme entfernen.
Remove the screws and plastic parts (mounting security) having a red mark before startup.
Enlever les vis et pièces en plastique marquées de couleur rouge (sécurités de montage) avant mise en service.
Quitar los tornillos y piezas de plástico (seguros de montaje) antes de la puesta en marcha.

Fig. 5

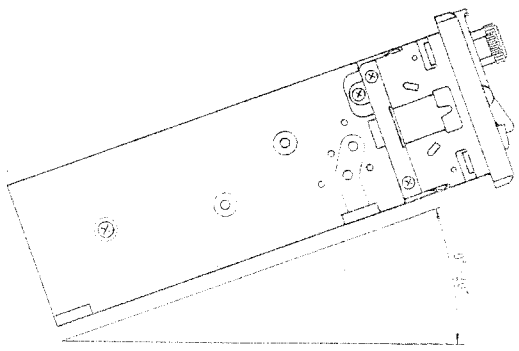

Neigung maximal 20°
Inclination maximum 20°
Inclinaison maximum 20°
Inclinación maximum 20°

Demontageanleitung / Disassembly Instructions
Instructions de démontage / Instrucciones de desmontaje

Obere Abdeckplatte

1. Die drei an der Rückwand befindlichen Schrauben ① für die obere Abdeckplatte entfernen, Fig. 6.
2. Verwenden Sie einen flachköpfigen Schraubendreher zum Entfernen der oberen Deckplatte. Drehen Sie dazu den Schraubendreher abwechselnd nach links und rechts, Fig. 6.

Top cover

1. Remove three screws ① retaining the top cover from back side, fig. 6.
2. In order to remove the top cover, use a flat-headed screwdriver to turn to the left and right und remove it, fig. 6.

Couvercle supérieur

1. Enlever les trois vis ① du panneau arrière pour démonter le couvercle supérieur, fig. 6.
2. Utiliser un tournevis à tête conique pour enlever le couvercle supérieur. Pour ce faire, tourner le tournevis alternativement vers la droite et la gauche, voir fig. 6.

Tapa superior

1. Quitar los tres tornillos ① de la pared trasera para desmontar la tapa superior, fig. 6.
2. Utilizar un atornillador de cabeza plana para quitar la tapa superior. Girar el atornillador alternativamente hacia la izquierda y la derecha, fig. 6.

Fig. 6

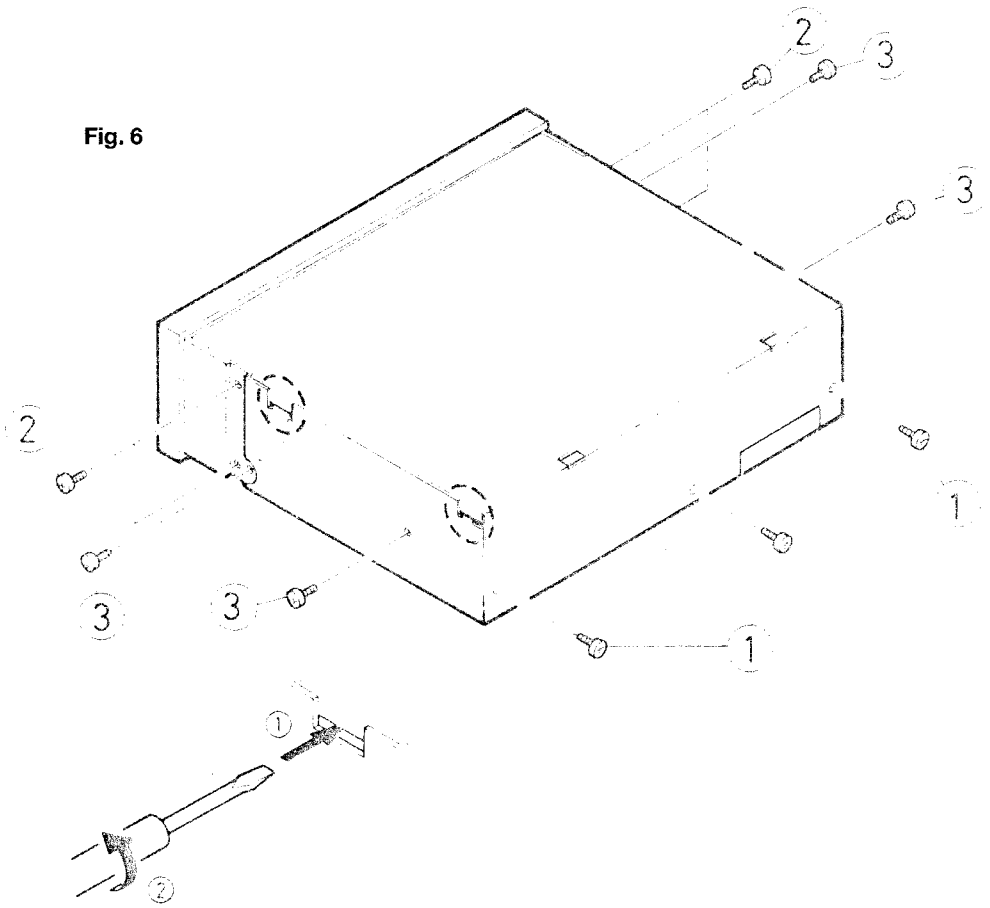

Frontblende

1. Die vier an den Seitenwänden eingebrachten Schrauben ② für den Haltebügel entfernen, Fig. 6.
2. Lautstärke-, Überblend-, Bass- und Höhenknopf entfernen.
3. Die 3 Schrauben für die Frontblende entfernen.
4. Den auf der Hauptplatte befindlichen Kabelanschluß ⓨ entfernen, Fig. 7.

Nose piece assembly

1. Remove four screws ② retaining the handle assembly from both side, fig. 6.
2. Remove the volume knob/feder knob and BASS/TREBLE.
3. Remove the screw retaining the nose piece assembly.
4. From the main PC board remove the wire connector running ⓨ, fig. 7.

Façade

1. Enlever les quatre vis ② des panneaux lateraux pour démonter le support, fig. 6.
2. Retirer les boutons de réglage du volume, de la balance avant, arrière, des graves et aigus.
3. Enlever les trois vis qui fixent la façade.
4. Enlever le raccord de câbles ⓨ sur la plaque principale, fig. 7.

Placa frontal

1. Quitar los 4 tornillos ② de las paredes traseras para desmontar el estribo de montaje, fig. 6.
2. Quitar los reguladores del volumen, de la balance delante/atrás, de los graves y agudos.
3. Quitar los tres tornillos que fijan la placa frontal.
4. Quitar la acometida de cable ⓨ de la placa principal, fig. 7.

Laufwerk

1. Anschlußstecker VR 501 und Stecker ⓧ für das Laufwerk von der Hauptplatine lösen.
2. Die vier Schrauben ③ am Laufwerk entfernen, Fig. 7.
3. Nun das Laufwerk anheben.

Mechanism Assembly

1. Disengage the VR 501 connector and mechanism assembly's connector ⓧ from the main substrate assembly, fig. 7.
2. Remove the four screws ③ retaining on the mechanism assembly, fig. 7.
3. Pull up the mechanism assembly.

Mécanisme

1. Retirer la fiche de raccord VR 501 et la fiche ⓧ pour le mécanisme de la platine principale, fig. 7.
2. Enlever les quatre vis ③ du mécanisme, fig. 7.
3. Soulever le mécanisme.

Mecanismo

1. Quitar el enchufe de conexión VR 501 y el enchufe ⓧ para el mecanismo de la platina principal, fig. 7.
2. Quitar los 4 tornillos ③ del mecanismo, fig. 7.
3. Levantar el mecanismo.

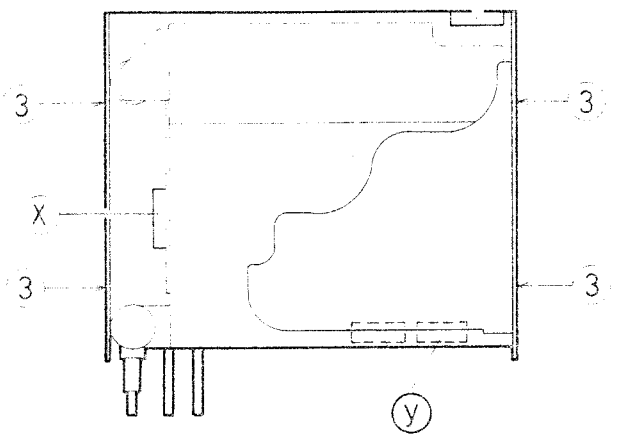

Fig. 7

Hauptplatine

1. Die fünf Befestigungsschrauben ④, ⑤ und ⑥ der Hauptplatine Ⓗ lösen, Fig. 8.
2. Schraube ⑦ für den Kühlkörper entfernen, Fig. 8.

Main Board Assembly

1. Remove the main board Ⓗ assembly's five fixation screw ④, ⑤ and ⑥ fig. 8.
2. Remove the screw ⑦ retaining the heat sink, fig. 8 .

Platine principale

1. Enlever les cinq vis de fixation ④, ⑤ et ⑥ de la platine principale Ⓗ, voir fig. 8.
2. Enlever la vis ⑦ du radiateur, voir fig. 8.

Platina principal

1. Quitar los 5 tornillos de fijación ④, ⑤ y ⑥ de la platina principal Ⓗ, fig. 8.
2. Quitar el tornillo ⑦ del radiador, voir fig. 8.

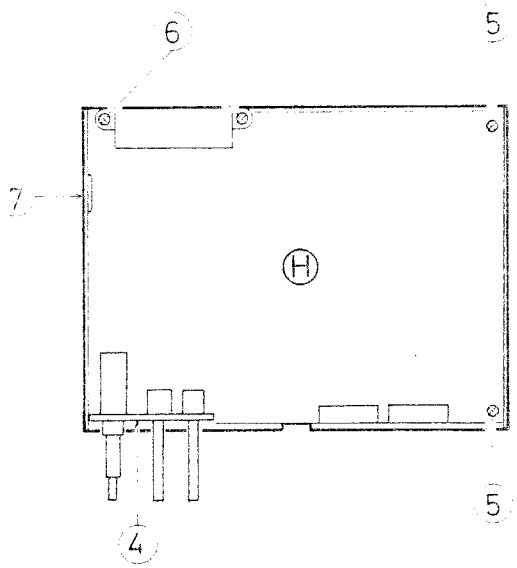

Fig. 8

Abgleichverfahren / Alignement / Ajuste

Bevor Sie mit dem Abgleich beginnen, sollte die Laserlinse mit einem Wattestäbchen oder mit entsprechenden Reinigungsmitteln gesäubert werden.

Avant de procéder à l'alignement, il est absolument nécessaire de nettoyer la lentille laser à l'aide d'un coton-tige ou d'un produit de nettoyage approprié.

Before proceeding to do the adjustment, make sure to clean the pickup lens section with a cotton stick or a cleaning kit.

Antes de hacer el ajuste es imprescindible que limpie la lente laser con una bolita de algodón o un agente limpiador apropiado.

HF-Prüfung / RF-Check / Vérification de la HF / Verificación de AF

Hinweis: Bei Austausch des Lasersystems müssen folgende Messungen und Einstellungen vorgenommen werden.

- **NF-Prüfung**

1. Oszilloskop (0,5 V/cm AC 0,2 μS/cm) an MP1 anschließen und prüfen, ob der SS-Wert der Schwingungen bei 1,1 V ± 0,2 V liegt, Fig. 9.
2. Stimmt das Ergebnis nicht mit dem Sollwert überein, ist die Lasereinheit defekt.

Note: En cas d'èchange du système laser, effectuer les mesures et réglages suivants.

- **Vérification de la B.F.**

1. Brancher l'oszilloscope (0,5 V/cm c.a. 0,2 μS/cm) à MP1 et vérifier si la valeur de crête à crête des oscillations est de 1,1 V ± 0,2 V, fig. 9.
2. Si la valeur mesurée ne correspond pas à la valeur nominale, le système laser est défectueux.

Note: In case of exchanging the laser system, the following measurement and alignments have to the carried out:

- **AF check**

1. Connect oscillograph (0.5 V/cm AC 0.2 μS/cm) to MP1 and check wether the peak-to-peak value amounts to 1.1 V ± 0.2 V, fig. 9.
2. If the measured value does not correspond to this reference value, the laser unit is defect.

Nota: Al cambiar el sistema laser debe efectuarse las medidas y ajustes siguientes.

- **Verificación de B.F.**

1. Conectar el osciloscopio (0,5 V/cm c.a. 0,2 μS/cm) a MP1 y verificar si el valor de punta a punta de las oscilaciones es de 1,1 V ± 0,2 V, fig. 9.
2. Si el valor medido no corresponde con el valor nominal, el sistema laser está defectuoso.

Fig. 9

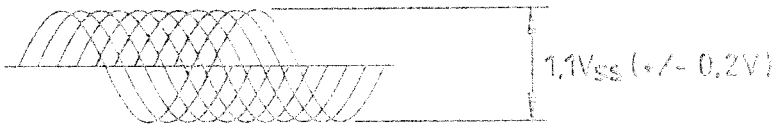

Tracking

- **Tracking-Einstellung**

1. Disc einschieben.
2. Oszilloskop (0,5 V/cm DC 1 ms/cm) an MP3 und 0-Linie suchen.
3. MP2 mit MP4 verbinden.
4. Mit R 528 den SS-Wert der Schwingung symmetrisch vertikal zur nicht mehr sichtbaren 0-Linie einstellen, Fig. 10.

Bei einem 2-Kanal-Oscilloskop sollte der nicht benutzte Kanal als Hilfsnullinie dienen.

- **Tracking alignment**

1. Insert disk.
2. Connect oscillograph (0.5 V/cm DC 1 ms/cm) to MP3 and seek 0-line.
3. Connect MP2 to MP4.
4. Adjust the peak-to-peak value symmetrically vertical to the 0-line no more visble now by means of R 528, fig. 10.

If a two-channel oscillograph is employed, the channel not used should serve as auxiliary 0-line.

- **Réglage du tracking**

1. Insérer le disque.
2. Connecter l'oscilloscope (0,5 V/cm c.c. 1 ms/cm) à MP3 et chercher la ligne zéro.
3. Connecter MP2 à MP4.
4. Utiliser R 528 pour régler la valeur de crête à crête de l'oscillation de façon symétrique-verticale à la ligne zéro non plus visible, fig. 10.

En cas d'un oscilloscope à 2 canaux, le canal non pas utilisé devrait servir de ligne zéro auxiliaire.

- **Ajuste Tracking**

1. Introducir el disco.
2. Conectar el osciloscopio (0,5 V/cm c.c. 1 ms/cm) a MP3 y buscar la líne cero.
3. Conectar MP2 a MP4.
4. Utilizar R 528 para ajustar el valor de punta a punta simétrico-verticalmente a la línea cero ya no visible, fig. 10.

En caso de un osciloscopio de 2 canales, el canal no utilizado debería servir de línea auxiliar cero.

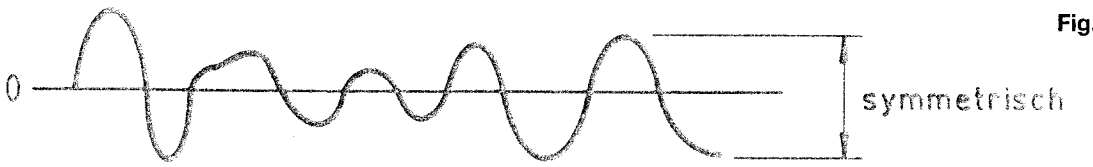

Fig. 10

Fig. 11

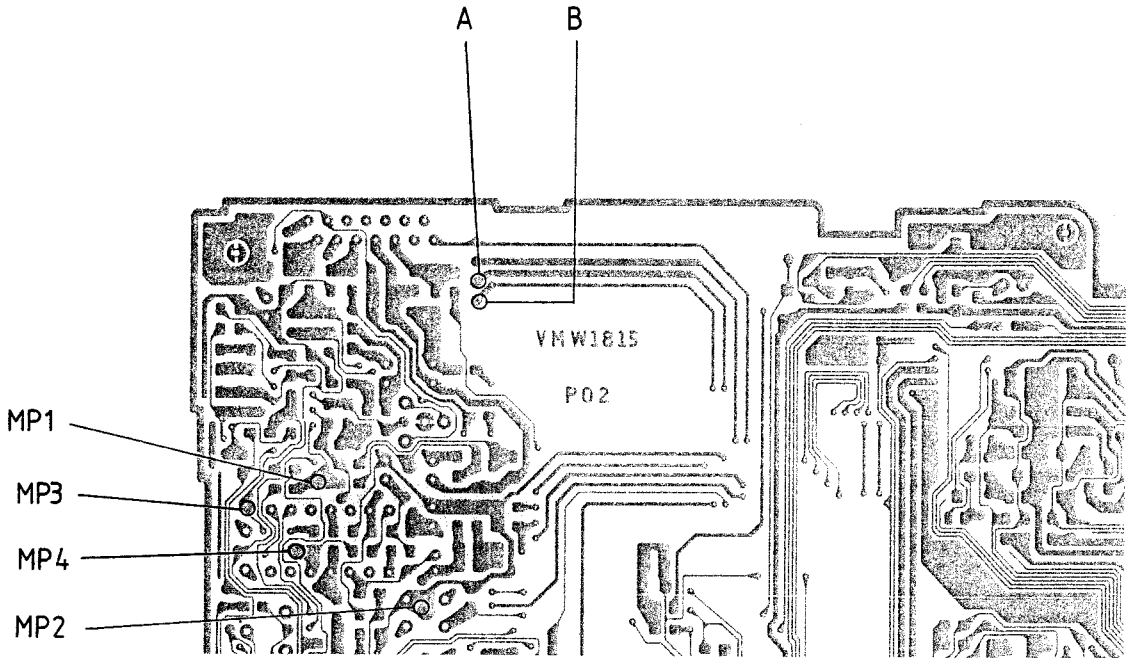

Focus

Hinweis: Nach Austausch von V 501 muß der Focusversatz neu eingestellt werden.

- **Focusversatz-Einstellung**

1. Millivoltmeter ± an Punkt A + B anschließen (1 V/DC).
2. Lötbrücke obere Bestückung Nähe V 532 auflöten. Die Lötbrücke Ⓩ verbindet V 501/20 und V 531/12, fig. 12 S. 7.
3. CD einschieben.
4. Mit R 580 ± 0 V auf dem Millivoltmeter einstellen.

Note: Having exchanged V 501, the focus offset must be realigned.

- **Aligned of focus offset**

1. Connect milivoltmeter ± across point A and B (1 V/DC).
2. Unsolder the upper bridge provided nect to V 532. The bridge Ⓩ connects V 501/20 and V 531/12, fig. 12 S. 7.
3. Insert CD.
4. Adjust ± 0 V at the voltmeter by means of R 580.

Note: Après échange de V 501 régler l'écart de focus.

- **Régler l'écart de focus**

1. Connecter le millivoltmètre ± aux points A + B (1 V/DC).
2. Dessouder le pont Ⓩ supérieur près de V 532. Ce pont relie V 501/20 à V 531/12, fig. 12 S. 7.
3. Introduire le CD.
4. Régler à ± 0 V sur le millivoltmètre par l'intermédiaire de R 580.

Nota: Tras cambio de V 501 ajustar la desviación del foco.

- **Ajuste de la desviación del foco**

1. Conectar el milivoltímetro ± a los puntos A + B (1 V/DC).
2. Desoldar el punte Ⓩ superior cerca de V 532. Este puente une V 501/20 con V 531/12, fig. 12 S. 7.
3. Introducir el CD.
4. Ajustar a ± 0 V en el milivoltímetro con R 580.

Serv.

Fig. 11

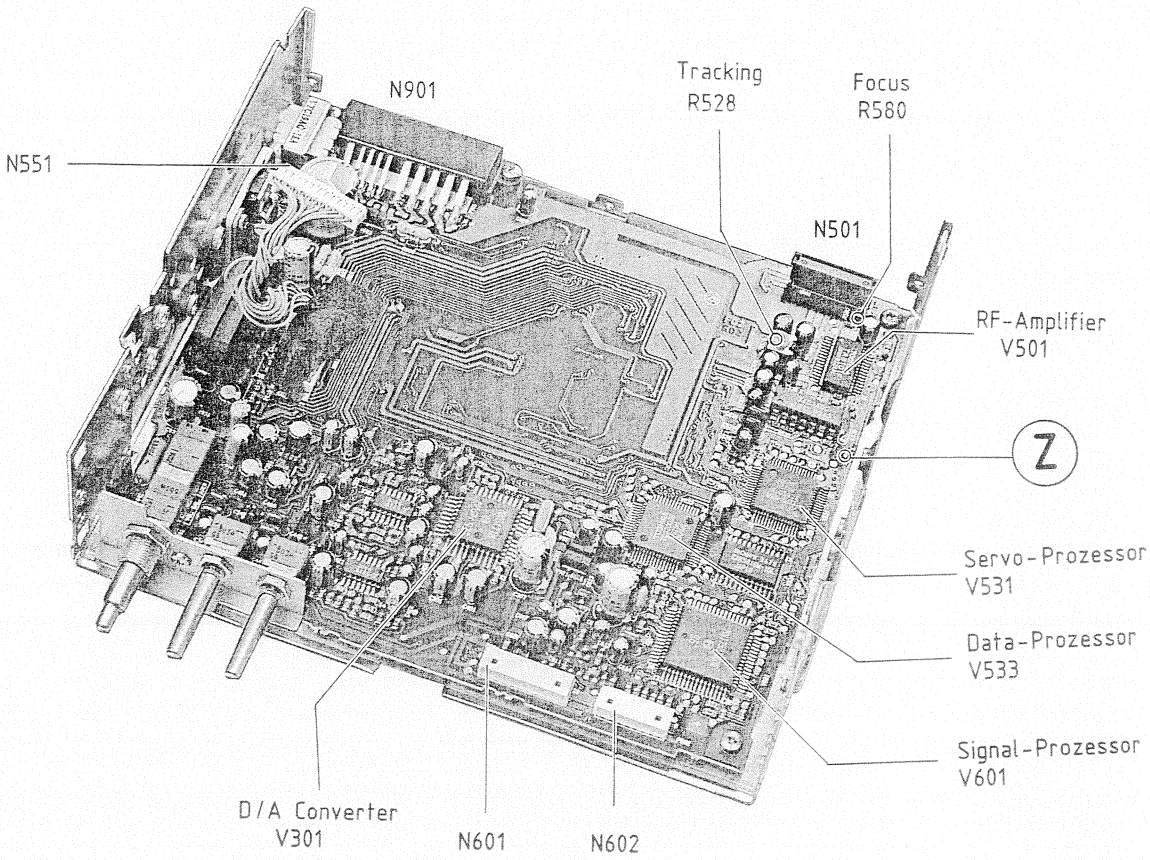

Fig. 12

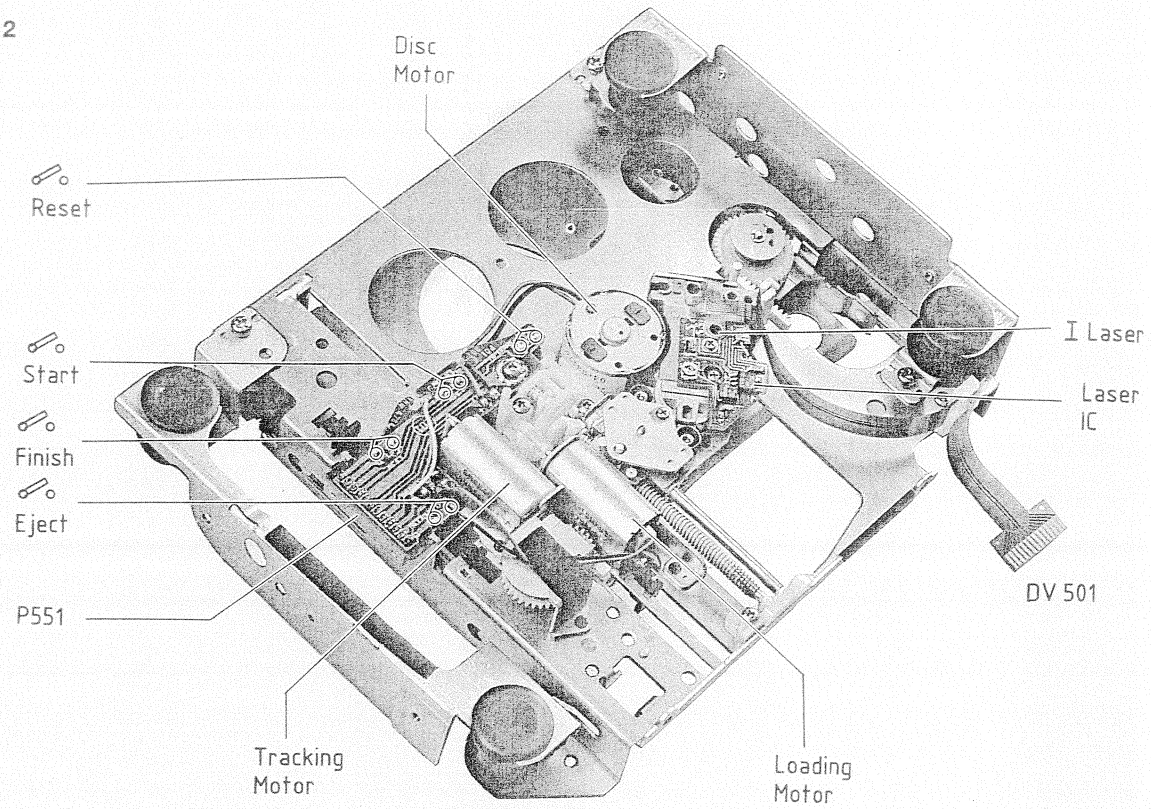

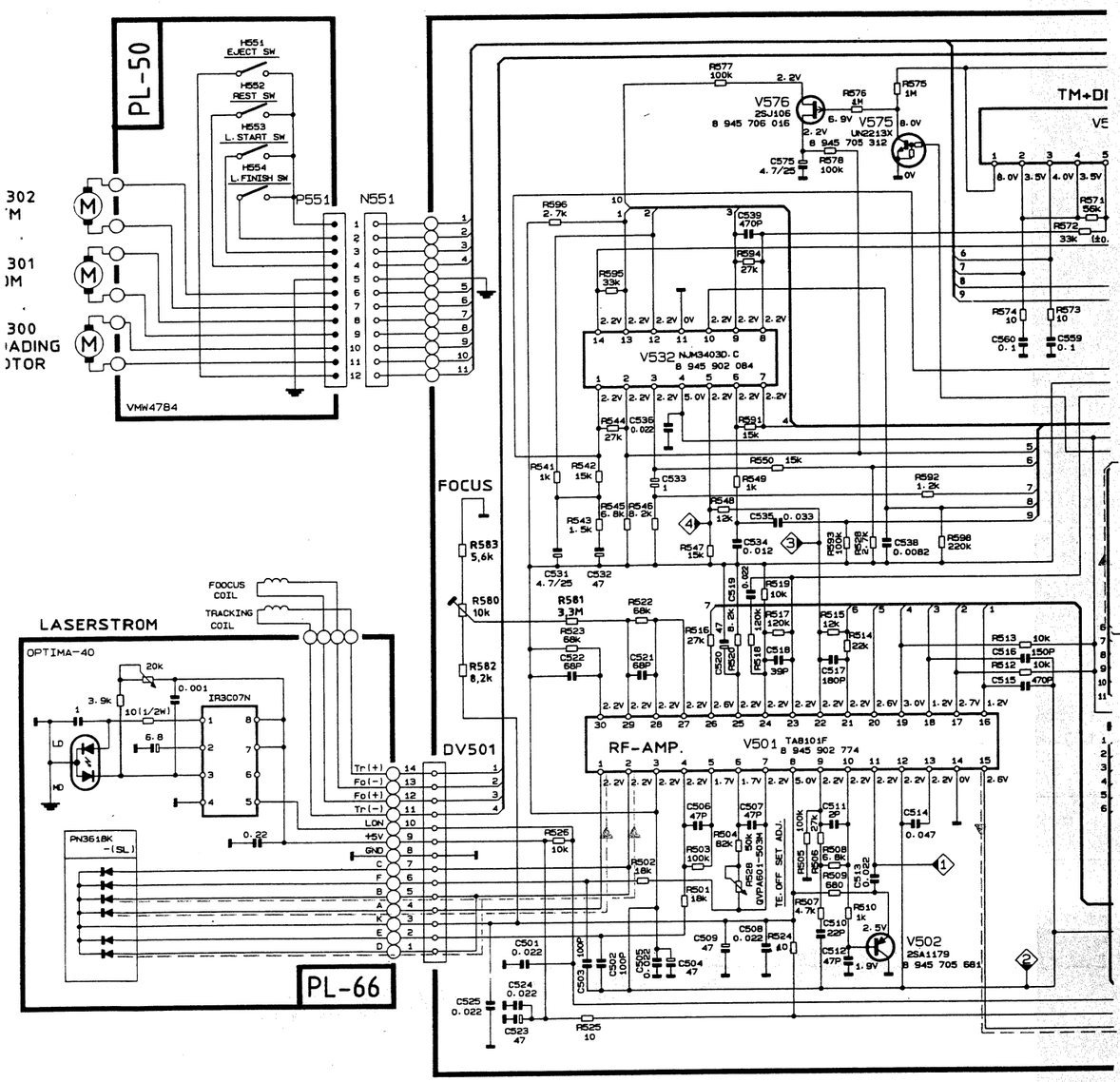
PL-50
H551 EJECT SW
H552 REST SW
H553 L.START SW
H554 L.FINISH SW
P551
N551
VMW4784
LASERSTROM
OPTIMA-40
FOCUS COIL
TRACKING COIL
IR3C07N
PN3618K -(SL)
PL-66
FOCUS
DV501
RF-AMP.
V501 TA8101F 8 945 902 774
V532 NJM3403D.C 8 945 902 084
V576 2SJ106 8 945 706 016
V575 UN2213X 8 945 705 312
V502 2SA1179 8 945 705 681
TM+DM

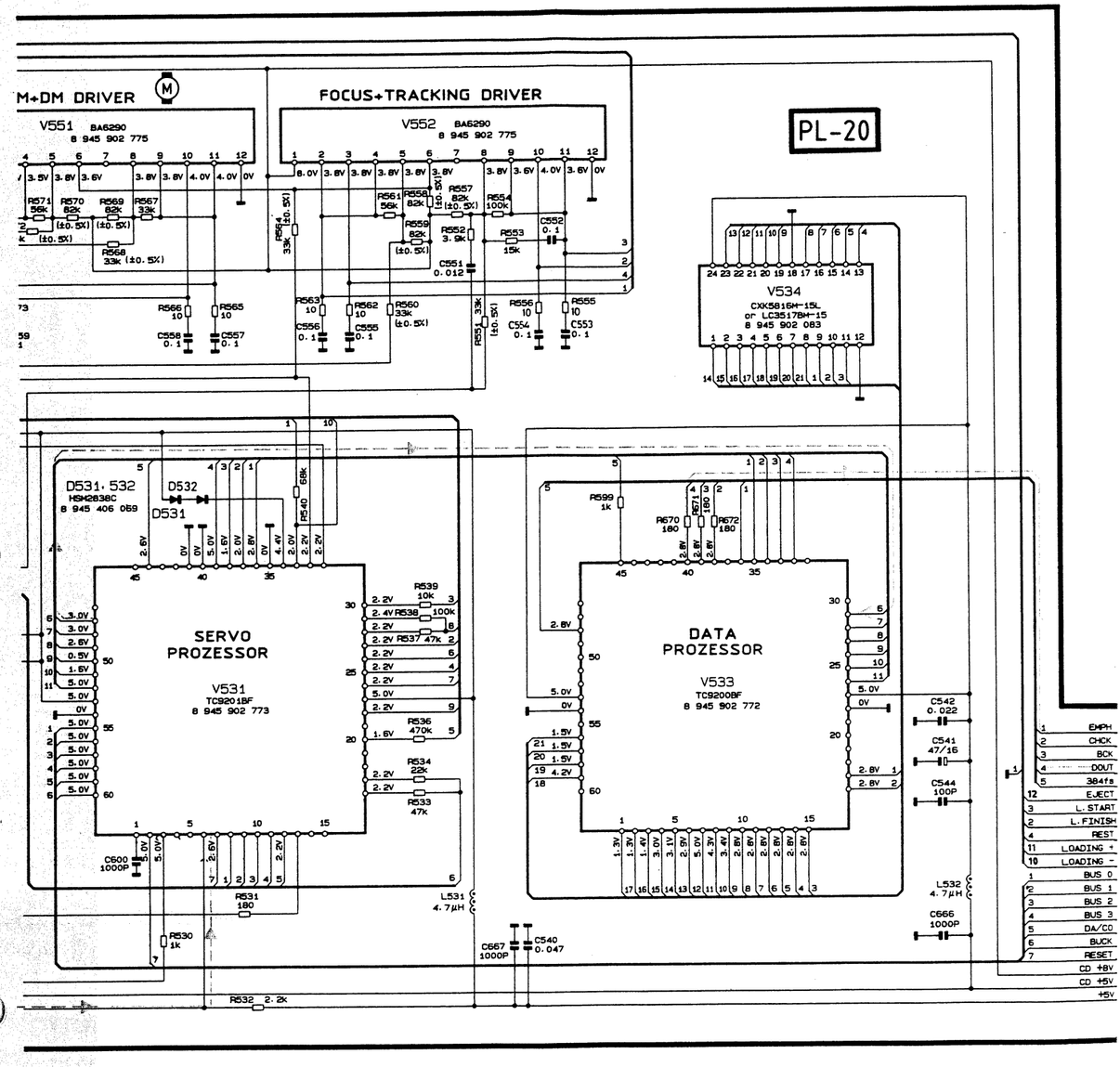
TM+DM DRIVER
V551 BA6290 8 945 902 775
FOCUS+TRACKING DRIVER
V552 BA6290 8 945 902 775
PL-20
V534 CXK5816M-15L or LC35178M-15 8 945 902 083
D531·532 HSM2838C 8 945 406 069
SERVO PROZESSOR
V531 TC9201BF 8 945 902 773
DATA PROZESSOR
V533 TC9200BF 8 945 902 772
EMPH
CHCK
BCK
DOUT
384fs
EJECT
L.START
L.FINISH
REST
LOADING +
LOADING -
BUS 0
BUS 1
BUS 2
BUS 3
DA/CO
BUCK
RESET
CD +8V
CD +5V
+5V

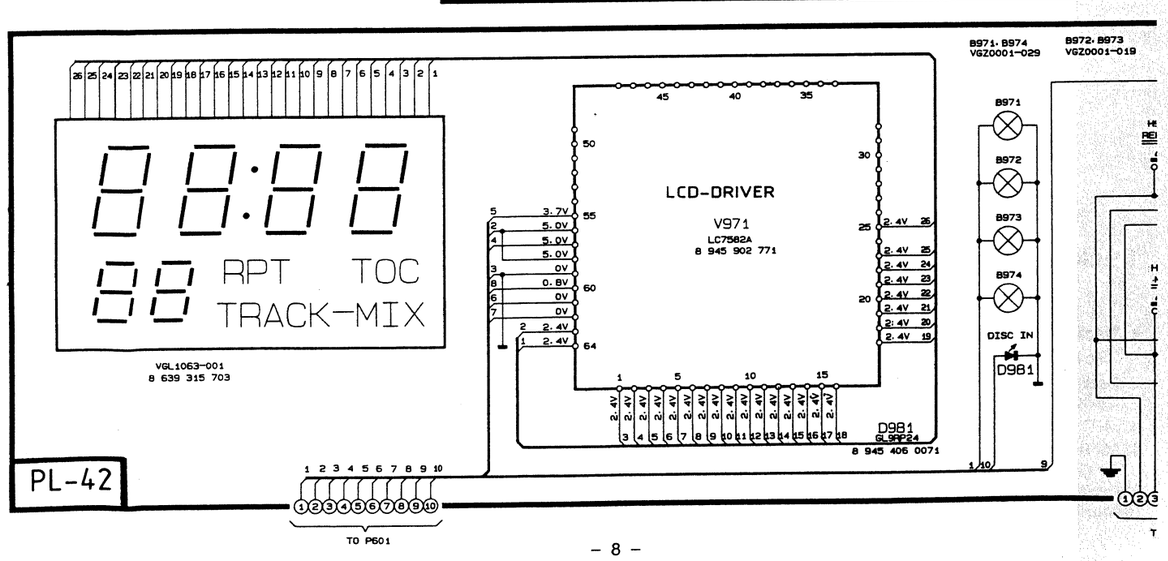
RPT TOC
TRACK-MIX
VGL1063-001 8 639 315 703
LCD-DRIVER
V971 LC7582A 8 945 902 771
D981 GL9RP24 8 945 406 0071
B971·B974 VGZ0001-029
B972·B973 VGZ0001-019
DISC IN
D981
PL-42
TO P601

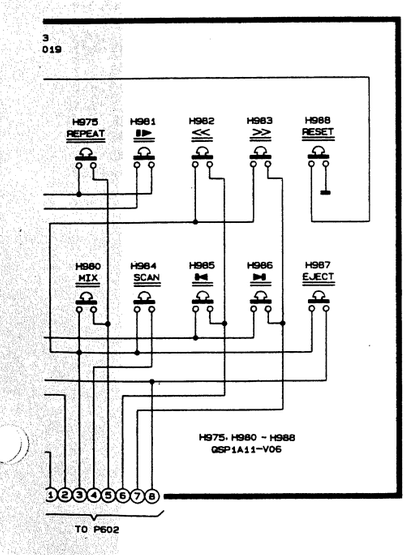
H975 REPEAT
H981
H982
H983
H988 RESET
H980 MIX
H984 SCAN
H985
H986
H987 EJECT
H975·H980 - H988 QSP1A11-V06
TO P602

CDP01 E

Digitales Signal
L
R

DIGITAL FILTER
V301
MN6471M
8 945 902 794
D/A CONVERTER

Q301
VCX5030-001
33.8688MHz

V303 UN2111X 8 945 705 316
V302 UN2211X 8 945 705 678
V322 UN2111X 8 945 705 316
V321 1/4 V421 1/4
V321 V421 M5228FP 8 945 902 770
V323 2SD1048 8 945 705 680
V323 V423 2SD1048 8 945 705 680
D321 HSM2836C 8 945 406 068
D322 HSM2836C 8 945 406 068
V605 UN2211X 8 945 705 678

V601
MN17561JRW
8 945 902 768
CPU

V691 2SD601A 8 945 706 011
PTH59F048F222TS
D608 HSM2836C 8 945 406 068
D625 HSM2836C 8 945 406 069
V627 2SD601A 8 945 706 011
V625 UN2211X 8 945 705 678
D626 HSM2836C 8 945 406 069
V628 V629 2SA1362 8 945 706 006
LOADING MOTOR DRIVER
V629 V628 V626 V631 V630
V630 V631 2SD1935 8 945 706 012
V624 UN2211 8 945 705 678
V604 2SD601A 8 945 706 011
D607 HSM2836C 8 945 406 069
V602 UN2211X 8 945 705 678
V611 8 945 902 769
MN1280(L)
D611 HSM2836C 8 945 406 068
D614 HSM2836C 8 945 406 069
D613 HSM2836C 8 945 406 069
V612 UN2113X 8 945 705 312
V613 UN2211X 8 945 705 678
V614 2SD1994 8 945 706 008
D612 HSM2836C 8 945 406 068
RESET
V682 UN2111X 8 945 705 316
V923 2SD1994 8 945 706 014
V924 2SD1994 8 945 706 009
V921 V922 V914 V915 UN2211X 8 945 705 678
D921 MA3056(H) 8 945 421 424
D913 MA3056(H) 8 945 421 424
D912 HSM2836C 8 945 406 069
V911 2SD1991 8 945 705 692
V913 2SA1362 8 945 706 006
V912 UN2113X 8 945 705 312
REGULATOR

V662 UN2211X 8 945 705 678
V663 UN2111X 8 945 705 316
D932 HSM2836C 8 945 406 068 330/16
V351 AN6558S 8 945 901 023
LINE-AMP.
V931 2SD1991 8 945 705 962
D931 MA3130(M) 8 945 421 429
LINE AMP.
V361 V362 V461 V462 2SD1048 8 945 705 680
D361 D362 D462 HSM2836C 8 945 406 068
D362 D361 D462

BASS R382-B 50KA
TREBLE R381-B 50KA
BASS R382-A 50KA
TREBLE R381-A 50KA
R381 R382 VCV1001-075
R391-C BALANCE 20KA
R391-A VOLUME LOG-FI 20KA
R391-B 2KA
R391-D FADER LOG-FI 2KW
R391-E 2KW
R391 VCV1001-074

D363 HSM2836C 8 945 406 068
D364 D464 HSM2836C 8 945 406 068
V363 V463 2SD1048 8 945 705 680

V653 2SB1322 8 945 706 009
REMOTE
V651 UN2111X 8 945 705 316
V652 UN2211X 8 945 705 678
V654 2SA1179 8 945 705 681
D952 HSM2836C 8 945 406 068
D953 D954 HSM2836C 8 945 406 068
D951 MA3068(H) 8 945 421 426
V955 UN2111X 8 945 705 316
V958 UN2111X 8 945 705 316
V959 UN2211X 8 945 705 678
V957 UN2211X 8 945 705 678
V956 2SD601A 8 945 706 011
V951 2SA1179 8 945 705 681
V954 V953 MUTE V952
V962 UN2111X 8 945 705 316
V961 UN2213X 8 945 705 315
V902 2SA1179 8 945 705 681
V903 2SB941A 8 945 706 007
V901 µPC78L08J 8 945 902 795
D902 11E1-T82 8 945 406 070
L901 VTC19AG-18AV
POWER SW
V642 2SB941A 8 945 706 007
V641 UN2211X 8 945 705 678

N1500 PREAMP OUT
1. REAR L-CH
2. SIGNAL GND
3. FRONT L-CH
4. REAR R-CH
5. FRONT R-CH
6. CD INTERRUPT
7. DK INTERRUPT
8. TRIG INPUT
9. SHIELD

P901
TRIG OUT
PHONE INT.
+B
GND
BACK UP
FUSE 5A
GND

P601
P602

EMPH
CHCK
BCK
DOUT
384fs
EJECT
L. START
L. FINISH
REST
LOADING +
LOADING −
BUS 0
BUS 1
BUS 2
BUS 3
DA/CO
BUCK
RESET
CD +8V
CD +5V
+5V

PL-20

CDP01E

PL 20

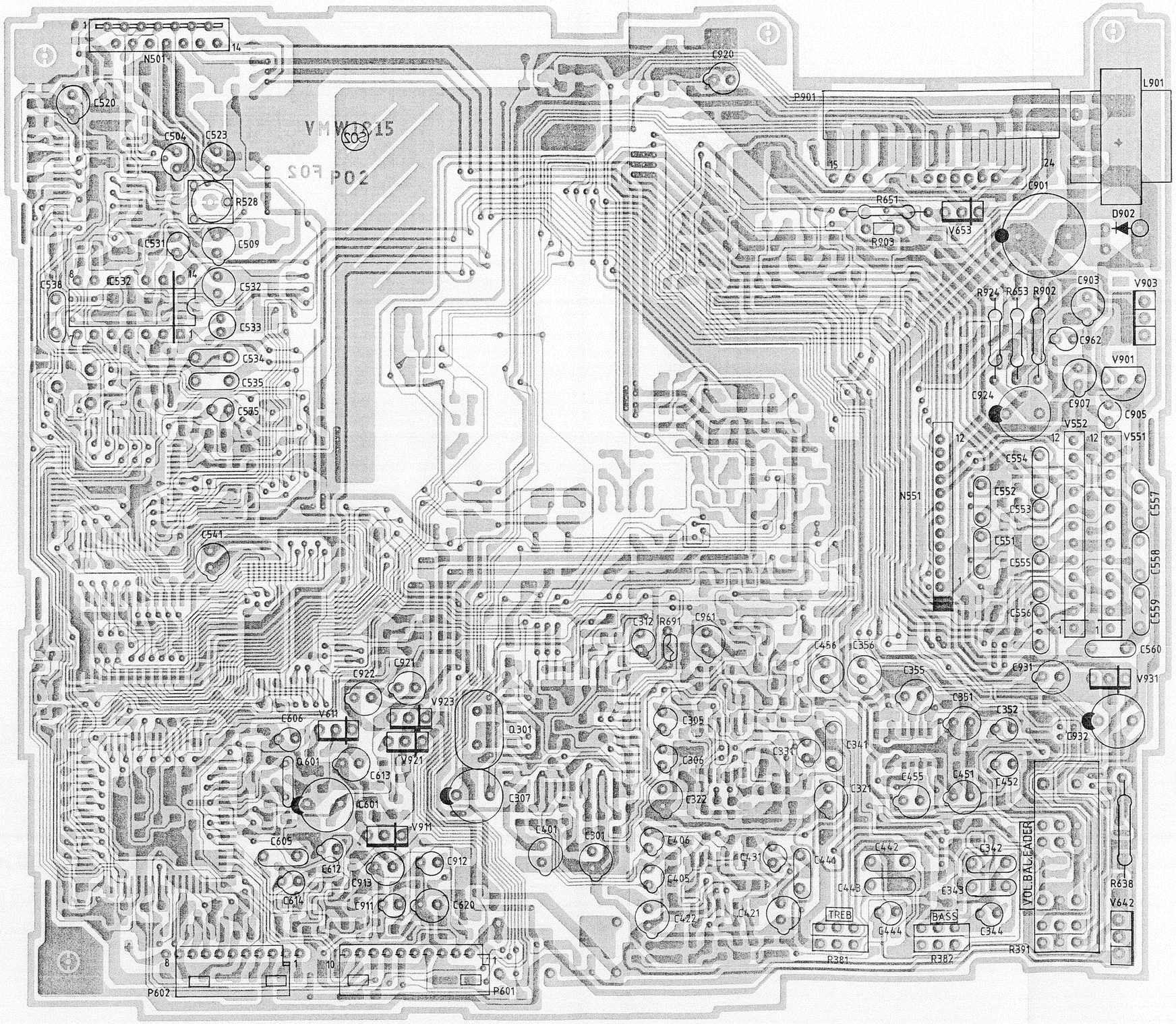

N501
C520
C504
C523
R528
C531
C509
C538
C532
C533
C534
C535
C575
C541
C920
P901
L901
C901
R651
V653
R903
D902
C903
V903
R924
R653
R902
C962
V901
C924
C907
C905
V552
V551
N551
C554
C552
C553
C551
C555
C556
C557
C558
C559
C560
C312
R691
C961
C456
C356
C355
C931
V931
C351
C352
C932
C922
C921
V923
C606
V611
Q301
C305
C306
C331
C341
Q601
C613
V921
C307
C322
C321
C455
C451
C452
C601
V911
C401
C301
C406
C431
C441
C442
C342
C605
C612
C913
C912
C405
C443
C343
C614
C911
C620
C422
C421
TREB
C444
BASS
C344
VOL.BAL.FADER
R638
V642
R381
R382
R391
P602
P601

PL 20

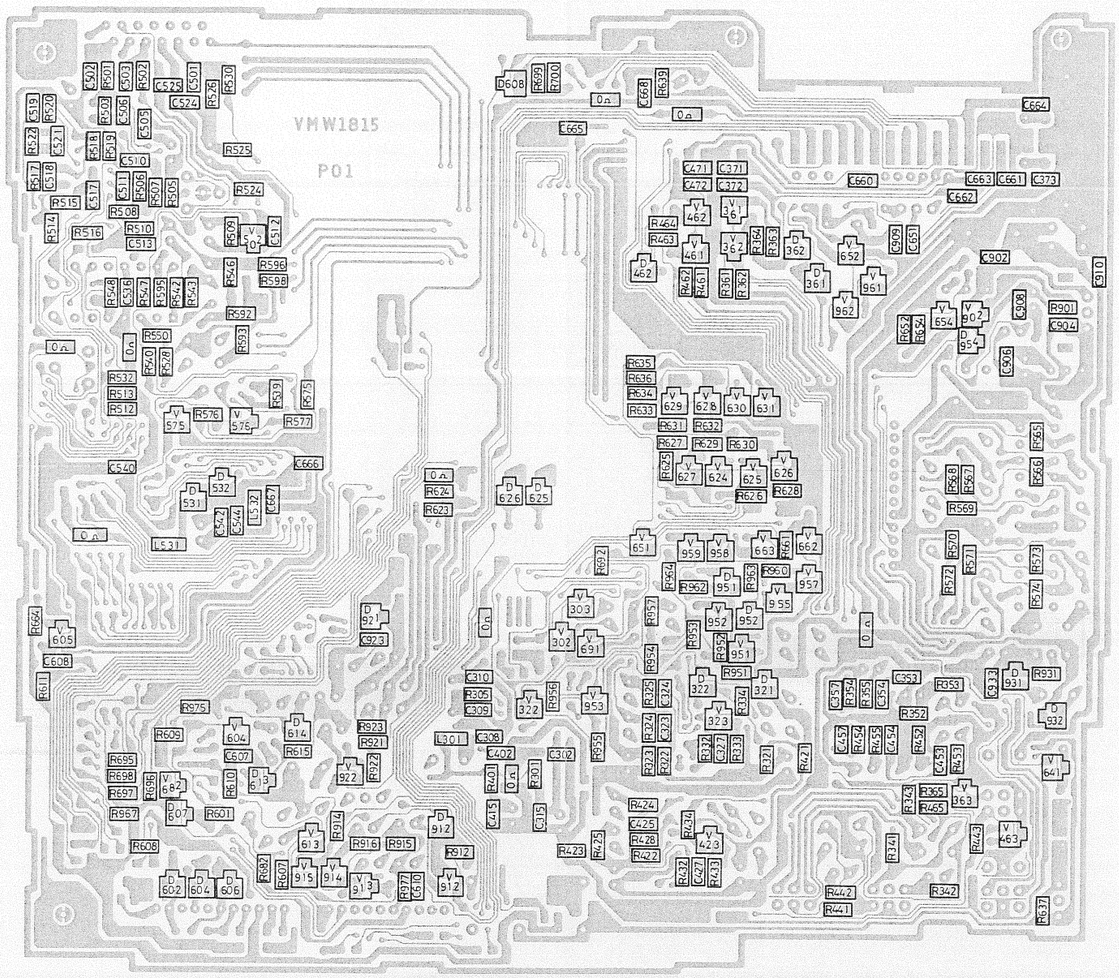

PL 42

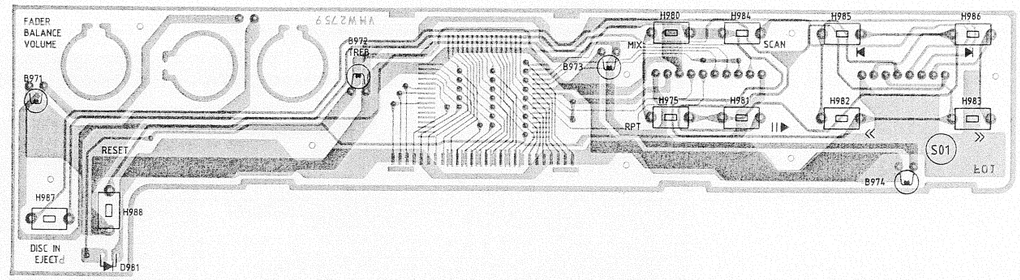

PL 20

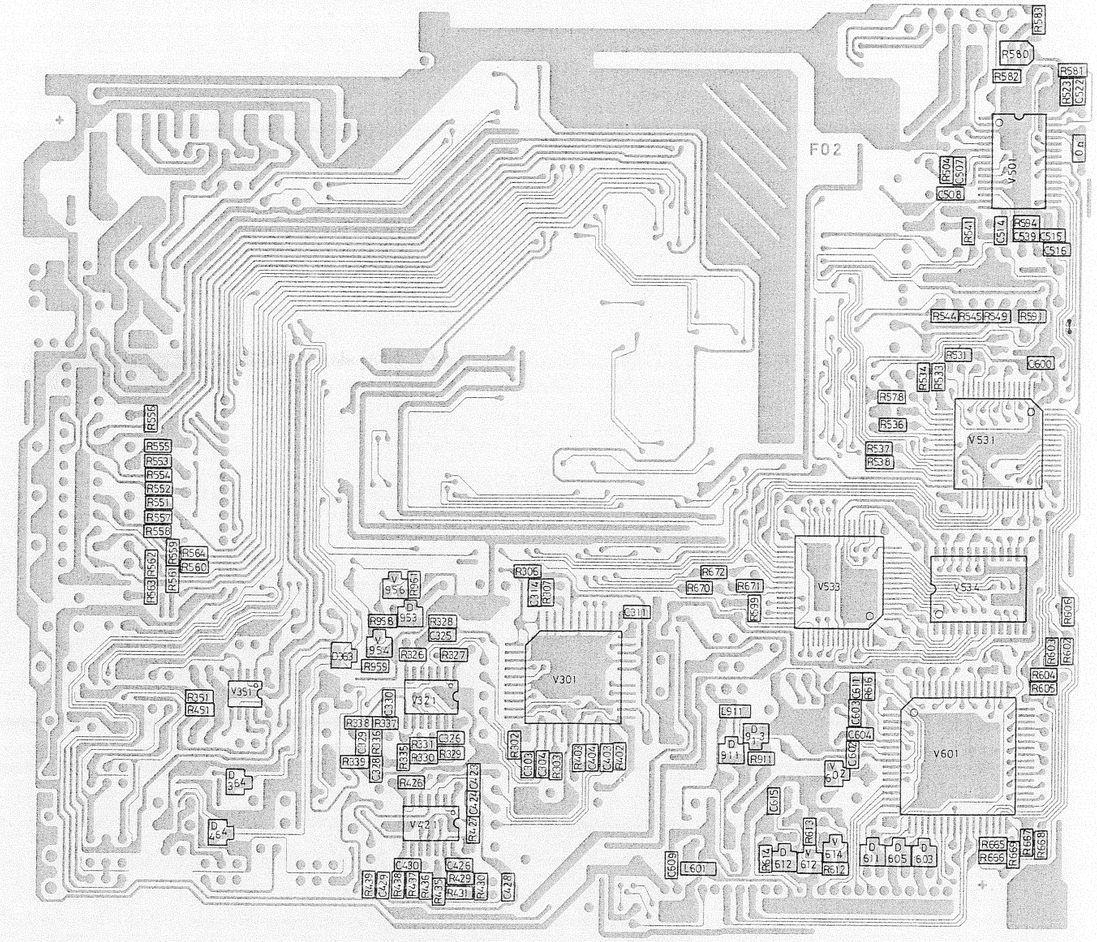

Block Diagram / Schéma block / Diagrama de bloques

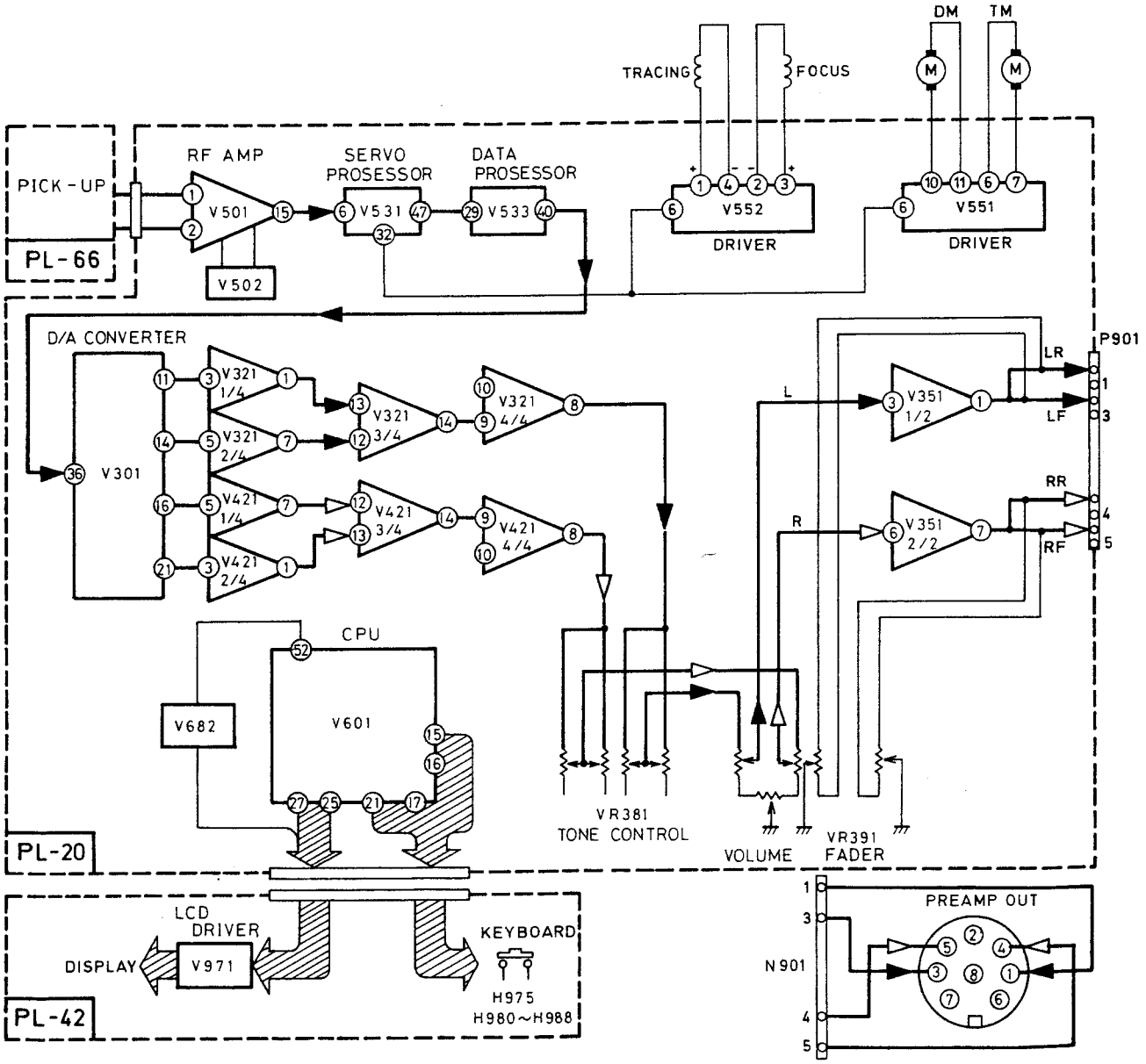

Verdrahtung / Wiring / Câblage / Cubleado

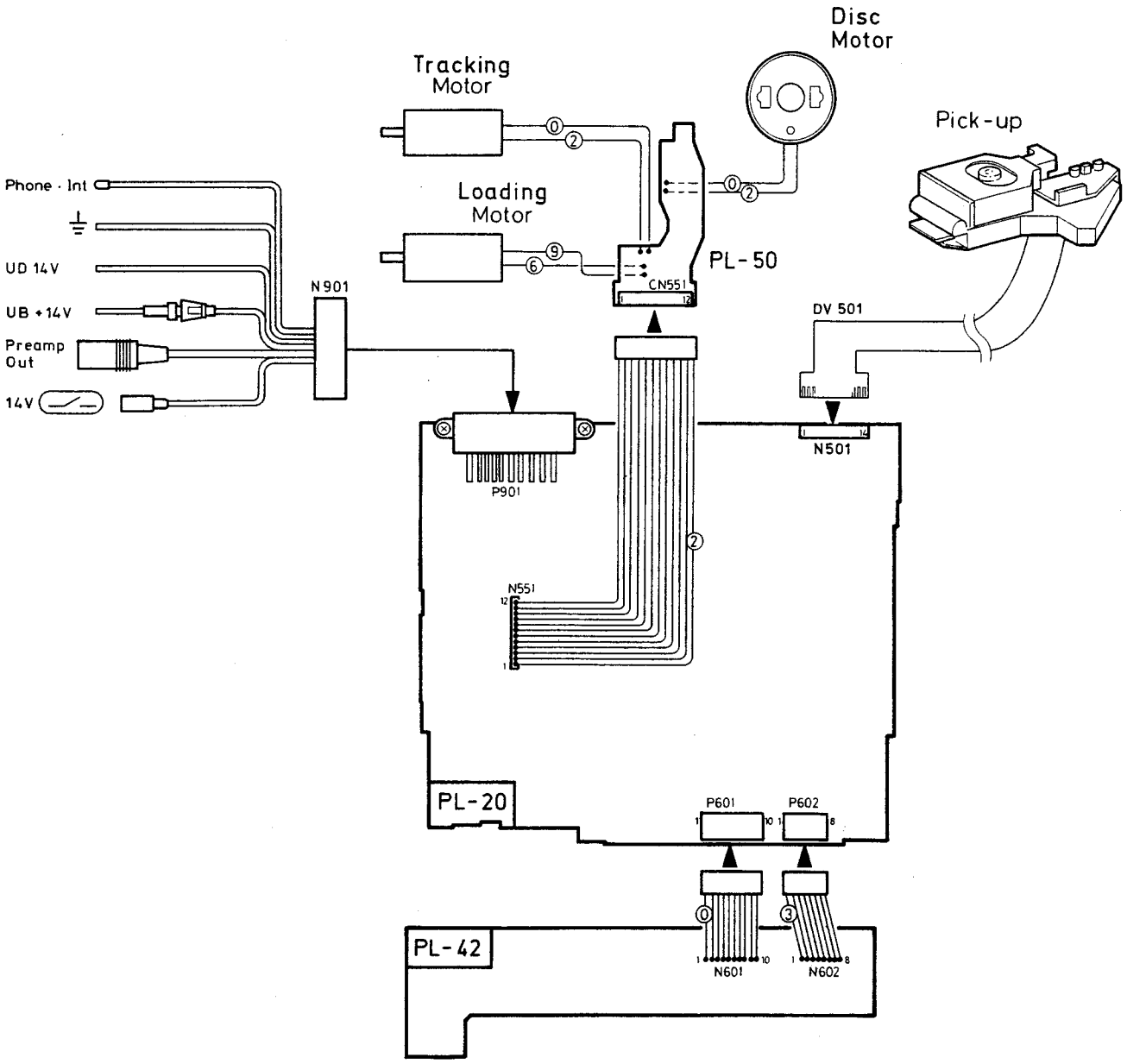

Preamp

Preamp Connector

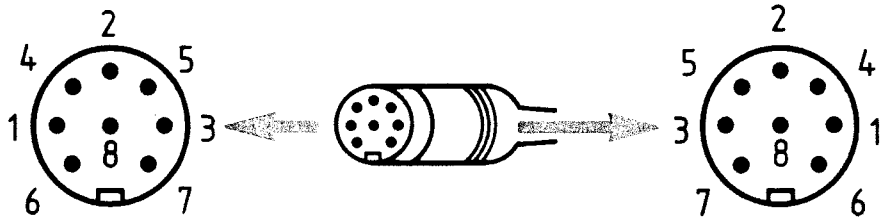

Preamp Socket

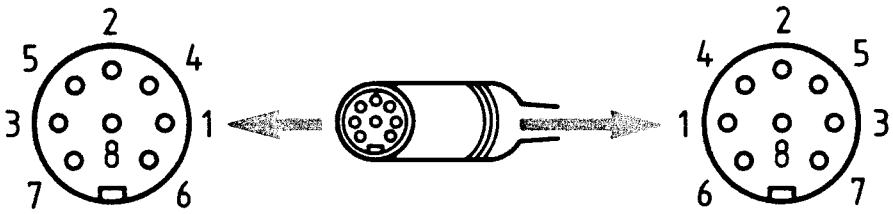

1 = LR
2 = Ground
3 = LF
4 = RR
5 = RF
6 = CD = H
7 = (DK = L) > Ⓜ - STOP
8 = ⏦ 14V / 100mA (Imax)

Car - Radio
Preamp Out
2V / 150Ω

Amplifier
Preamp In
2V / 10k

BLAUPUNKT AUTORADIO

Bosch Telecom

CDP 01
7 607 754 510

Ersatzteilliste

Spare Parts List
Liste de rechanges
Lista de repuestos

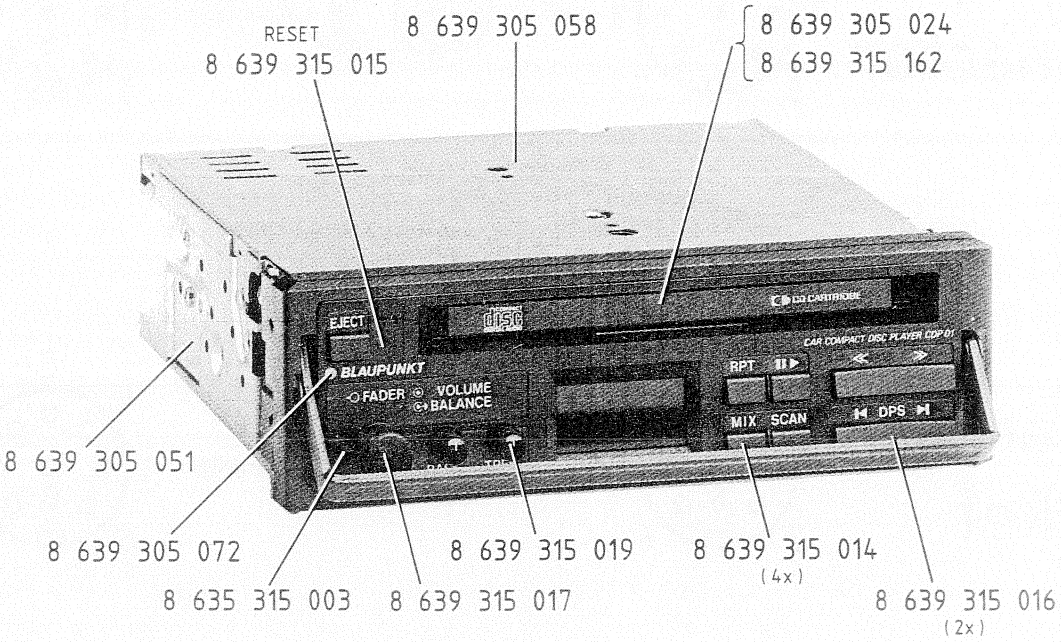

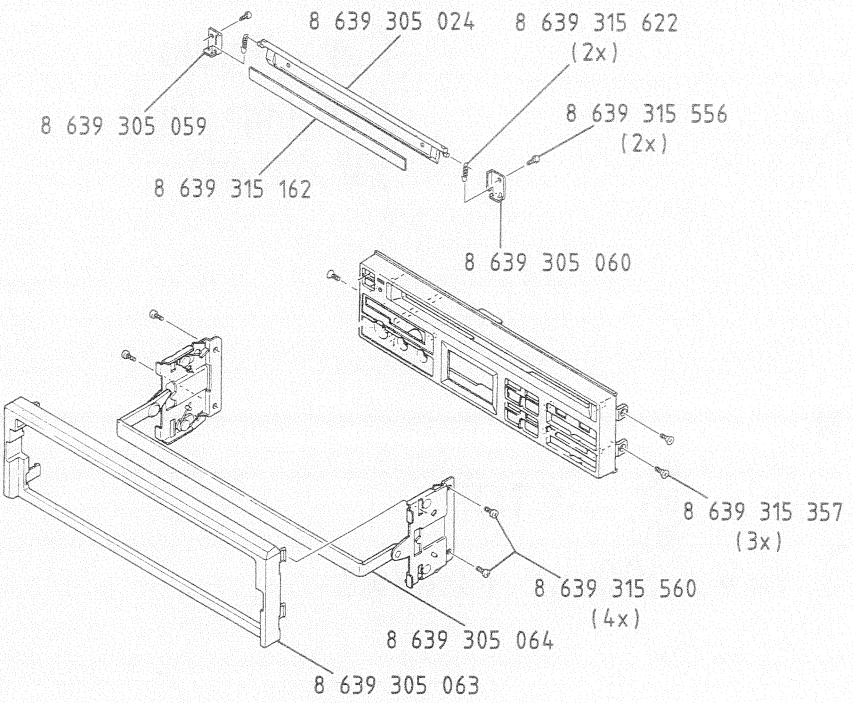

Blaupunkt Werke GmbH Hildesheim

3D 90 340 002
2/90
Wt

Gedruckt in Deutschland bei
MC 1 / HDR · Änderungen vorbehalten.

Printed in Germany by
MC 1 / HDR · Subjects to alterations.

Imprimé en Allemagne par
MC 1 / HDR · Sous réserve de modifications.

Impreso en Alemania por
MC 1 / HDR · Modificaciones reservadas.

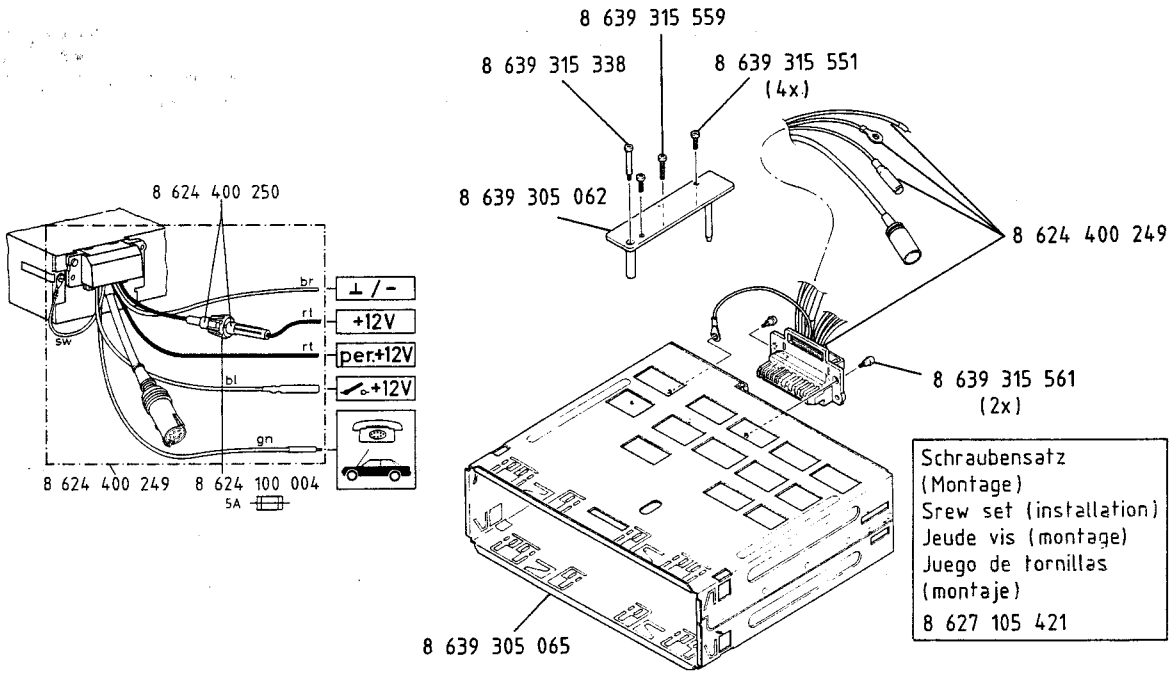
8 639 315 559
8 639 315 338
8 639 315 551
(4x)
8 639 305 062
8 624 400 249
8 624 400 250
8 639 315 561
(2x)
8 639 305 065
Schraubensatz
(Montage)
Srew set (installation)
Jeude vis (montage)
Juego de tornillas
(montaje)
8 627 105 421
⊥ / -
+12V
per.+12V
+12V
br
rt
sw
bl
gn
8 624 400 249
8 624 100 004
5A

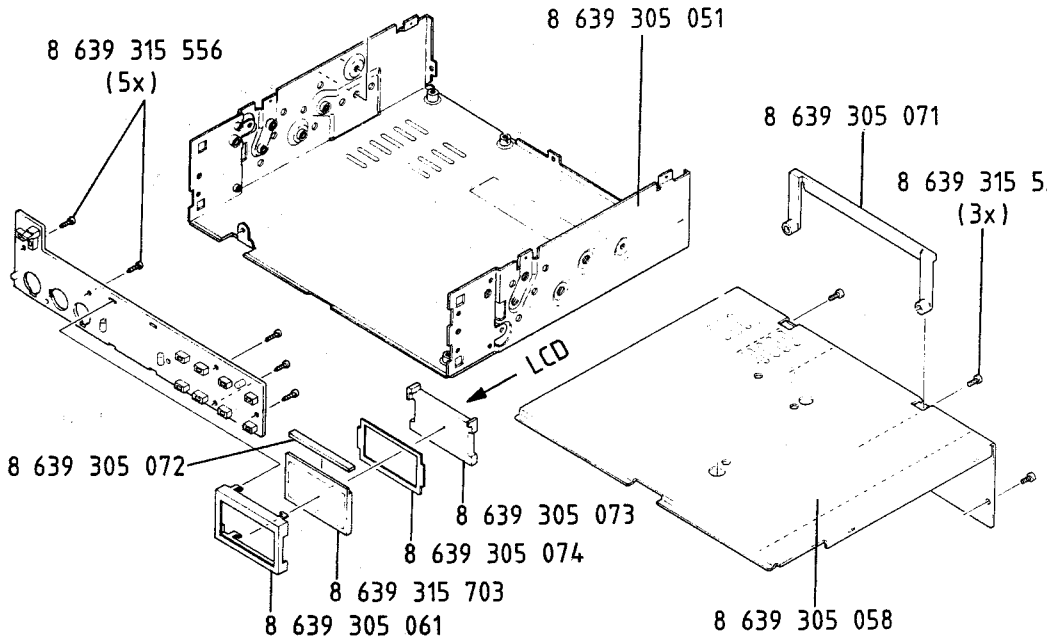
8 639 315 556
(5x)
8 639 305 051
8 639 305 071
8 639 315 555
(3x)
LCD
8 639 305 072
8 639 305 073
8 639 305 074
8 639 315 703
8 639 305 061
8 639 305 058

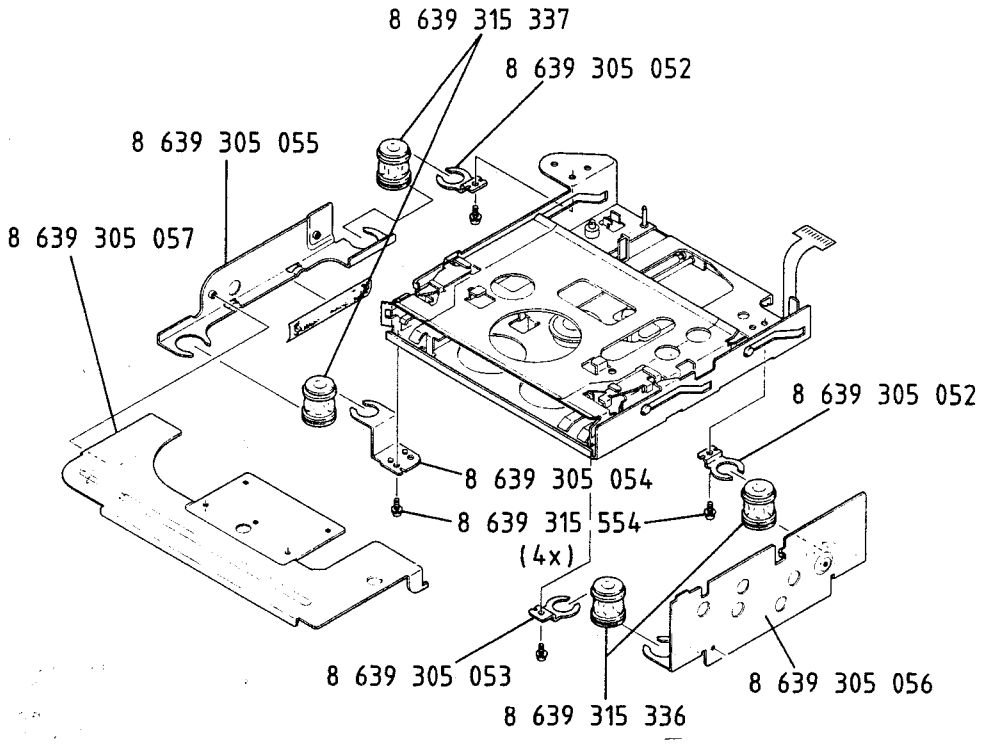
8 639 315 337
8 639 305 052
8 639 305 055
8 639 305 057
8 639 305 052
8 639 305 054
8 639 315 554
(4x)
8 639 305 053
8 639 315 336
8 639 305 056

PL 20

L 301, L 531, L 532		8639335017
L 901		8639335030
L 911		8639335017

Q 301		8946193293
Q 601		8946193294

R 381, R 382		8941599733
R 391		8941599734
R 528		8941599735
R 580		8941599684

PTC

R 691		8941300155

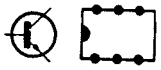

V 301	MN 6741 M	8945902794
V 302	UN 2211	8945705678
V 303	UN 2111	8945705316
V 321	M 5228 FP	8945902770
V 322	UN 2111	8945705316
V 323	2 SD 1048	8945705680
V 351	AN 6558 S	8945901023
V 361, V 362, V 363	2 SD 1048	8945705680
V 421	M 5228 FP	8945902770
V 423, V 461, V 462		
V 463	2 SD 1048	8945705680
V 501	TA 8101 F	8945902774
V 502	2 SA 1179	8945705681
V 531	TC 9201 BF	8945902773
V 532	NJM 3403 D	8945902084
V 533	TC 9200 BF	8945902772
V 534	LC 3517 BM	8945902083
V 551, V 552	BA 6290	8945902775
V 575	UN 2213	8945705312
V 576	2 SJ 106	8945706016
V 601	MN 17581 JRW	8945902768
V 602	UN 2211	8945705678
V 604	2 SD 601 A	8945706011
V 605	UN 2211	8945705678
V 611	MN 1280	8945902769
V 612	UN 2113 X	8945705312
V 613	UN 2211	8945705678
V 614	2 SD 601 A	8945706011
V 624	UN 2211	8945705678
V 625	UN 2211	8945705678
V 626, V 627	2 SD 601 A	8945706011
V 628, V 629	2 SA 1362 GR	8945706006
V 630, V 631	2 SD 1935	8945706012
V 641	UN 2211	8945705678
V 642	2 SB 941 A	8945706007
V 651	UN 2111	8945706316
V 652	UN 2211	8945705678
V 653	2 SB 1322	8945706009
V 654	2 SA 1179	8945705681
V 662	UN 2211	8945705678
V 663, V 682	UN 2111	8945705316
V 691	2 SD 601 A	8945706011
V 901	UPC 78 L 08 J	8945902795
V 902	2 SA 1179	8945705681

PL 20

V 903	2 SB 941 A	8945706007
V 911	2 SD 1991	8945705693
V 912	UN 2113 X	8945705312
V 913	2 SA 1362 GR	8945706006
V 914, V 915	UN 2211	8945705678
V 921	2 SB 1322	8945706009
V 922	UN 2211	8945705678
V 923	2 SD 1994	8945706014
V 931	2 SD 1991	8945705693
V 951	2 SA 1179	8945705681
V 952, V 953, V 954	2 SD 601 A	8945706011
V 955	UN 2111	8945705316
V 956	2 SD 601 A	8945706011
V 957	UN 2211	8945705678
V 958	UN 2111	8945705316
V 959	UN 2211	8945705678
V 961	UN 2213	8945705312
V 962	UN 2111	8945705316

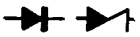

D 321, D 322, D 361, D 362, D 363, D 364, D 462, D 464	HSM 2836 C	8945406068
D 531, D 532, D 602, D 603, D 604, D 605, D 606, D 607	HSM 2838 C	8945406069
D 608, D 611, D 612	HSM 2836 C	8945406068
D 613, D 614, D 625, D 626	HSM 2838 C	8945406069
D 902	11 E1	8945406070
D 911	HSM 2836 C	8945406068
D 912	HSM 2838 C	8945406069
D 913, D 921	MA 3056	8945421424
D 931	MA 3130	8945421429
D 932	HSM 2836 C	8945406068
D 951	MA 3068	8945421068
D 952, D 953, D 954	HSM 2836 C	8945406068

C 301	100	µ 10 V	8903470213
C 305	1	µ 50 V	8903490425
C 306	1	µ 50 V	8903490425
C 307	470	µ 6,3 V	8903481314
C 312	10	µ 16 V	8903470325
C 321	100	µ 16 V	8903480312
C 322	47	µ 16 V	8903470327
C 331	10	µ 16 V	8903470325
C 344	0,68	µ 50 V	8902911645
C 351	47	µ 16 V	8903470327
C 352	1	µ 50 V	8903490425
C 355	100	µ 10 V	8903470213
C 356	33	µ 10 V	8903490149
C 401	100	µ 10 V	8903470213
C 405	1	µ 50 V	8903490425
C 406	1	µ 50 V	8903490425
C 421	100	µ 16 V	8903480312

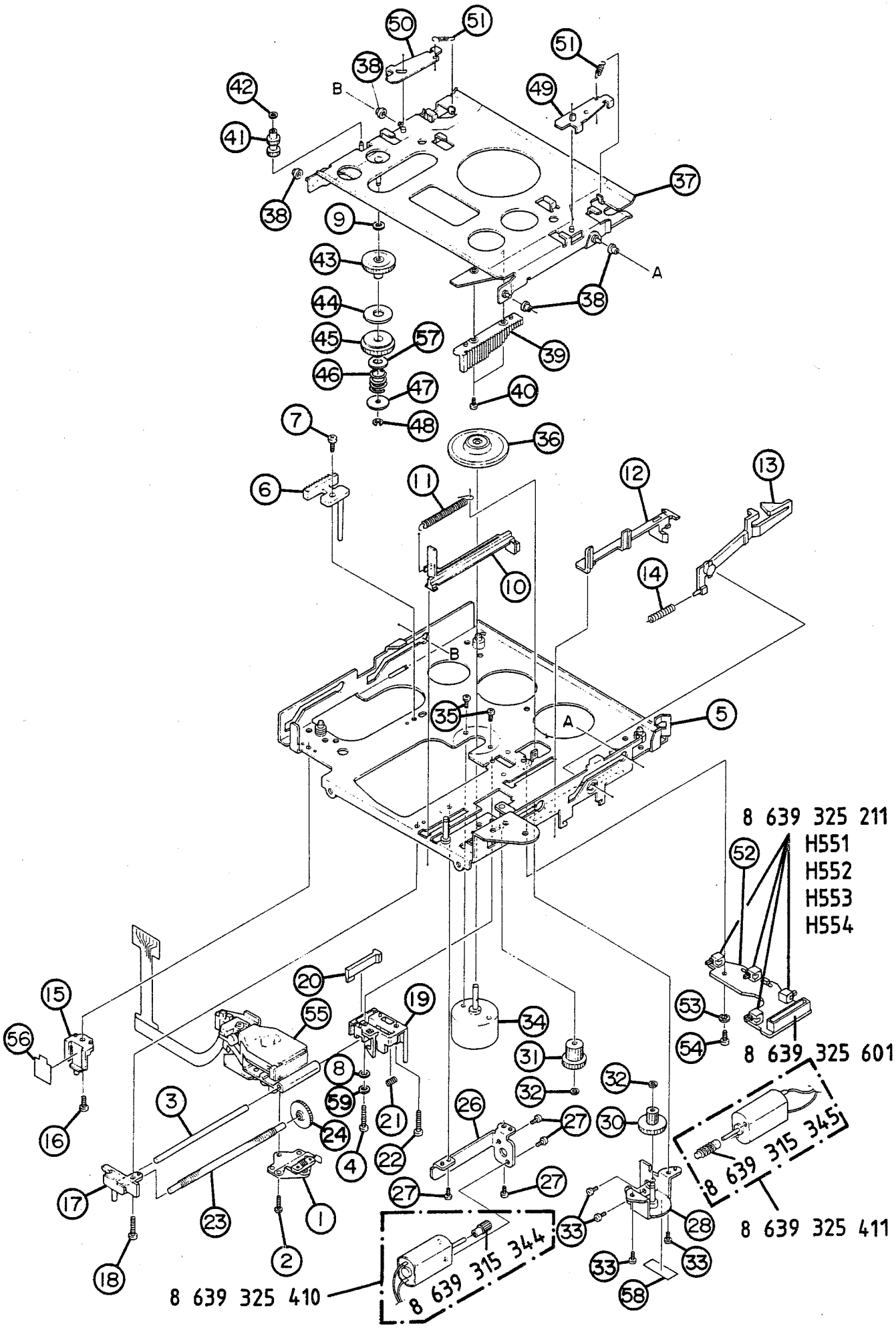
8 639 325 211
H551
H552
H553
H554
8 639 325 601
8 639 315 345
8 639 325 411
8 639 315 344
8 639 325 410

PL 2(

	CD-Laufwerk	CD cassette mechanism	Mécanique CD	Mecanismo de CD	
L 301, L 531, L 532	CD-Cartridge	CD-Cartridge	CD-Cartridge	CD-Cartridge	8609492800
	1 Halter	Holder	Support	Soporte	8639305067
L 901	2 Schraube	Screw	Vis	Tornillo	8639315562
L 911	3 Schiene	Bar	Barre	Riel	8639315340
	4 Schraube	Screw	Vis	Tornillo	8639315563
Q 301	5 Chassis	Chassis	Châssis	Chasis	8639305049
Q 601	6 Hebel	Lever	Levier	Palanca	8639315193
	7 Schraube	Screw	Vis	Tornillo	8639315564
	8 Scheibe	Window	Rondelle	Arandela	8639315413
R 381, R 382	9 Scheibe	Window	Rondelle	Arandela	8639315414
R 391	10 Schieber	Slider	Curseur	Cursor	8639315341
	11 Feder	Spring	Ressort	Muelle	8639315633
R 528 R 580	12 Schieber	Slider	Curseur	Cursor	8639315339
	13 Hebel	Lever	Levier	Palanca	8639315195
	14 Feder	Spring	Ressort	Muelle	8639315634
R 691	15 Halter	Holder	Support	Soporte	8639315198
	16 Schraube	Screw	Vis	Tornillo	8639315564
	17 Halter	Holder	Support	Soporte	8639305068
V 301	18 Schraube	Screw	Vis	Tornillo	8639315563
V 302	19 Halter	Holder	Support	Soporte	8639305069
V 303	20 Hebel	Lever	Levier	Palanca	8639315194
	21 Feder	Spring	Ressort	Muelle	8639315636
V 321					
V 322	22 Schraube	Screw	Vis	Tornillo	8639315563
V 323	23 Schiene	Bar	Barre	Riel	8639315342
	24 Zahnrad	Gearwheel	Rou dentée	Rueda dentada	8639315343
V 351					
V 361,	26 Halter	Holder	Support	Soporte	8639305066
V 362,	27 Schraube	Screw	Vis	Tornillo	8639315565
V 363	28 Halter	Holder	Support	Soporte	8639315199
V 421	30 Zahnrad	Gearwheel	Rou dentée	Rueda dentada	8639315346
V 423,	31 Zahnrad	Gearwheel	Rou dentée	Rueda dentada	8639315347
V 461,	32 Scheibe	Washer	Rondelle	Arandela	8639315420
V 462					
V 463	33 Schraube	Screw	Vis	Tornillo	8639315565
V 501	34 Motor	Motor	Moteur	Motor	8639325412
V 502	35 Schraube	Screw	Vis	Tornillo	8639315565
V 531	36 Antriebsscheibe	Drive wheel	Roue d'entrainement	Arandela de mando	8639315324
	37 Chassis	Chassis	Châssis	Chasis	8639305050
V 532	38 Rolle	Pulley	Galet	Rodillo	8639315351
V 533					
V 534	39 Zahnstange	Toothed rack	Crémaillère	Cremallera	8639315253
	40 Schraube	Screw	Vis	Tornillo	8639315566
V 551,	41 Rolle	Pulley	Galet	Rodillo	8639315352
V 552					
V 575	42 Scheibe	Washer	Rondelle	Arandela	8639315421
V 576	43 Zahnrad	Gearwheel	Rou dentée	Rueda dentada	8639315348
V 601	44 Scheibe	Washer	Rondelle	Arandela	8639315916
V 602					
	45 Zahnrad	Gearwheel	Rou dentée	Rueda dentada	8639315349
V 604	46 Feder	Spring	Ressort	Muelle	8639315635
V 605	47 Scheibe	Washer	Rondelle	Arandela	8639315422
V 611					
	48 Scheibe	Washer	Rondelle	Arandela	8639315423
V 612	49 Hebel	Lever	Levier	Palanca	8639315196
V 613	50 Hebel	Lever	Levier	Palanca	8639315197
V 614					
	51 Feder	Spring	Ressort	Muelle	8639315632
V 624	52 Platte	Plate	Plaque	Placa	8639325916
V 625	53 Scheibe	Washer	Rondelle	Arandela	8639315424
V 626,					
V 627	54 Schraube	Screw	Vis	Tornillo	8639315564
	55 Lasereinheit	Pick-up ass'y	Unité laser du	Unidad laser de disco	8639335403
V 628,	56 Platte	Plate	Plaque	Placa	8639315917
V 629					
V 630,	57 Scheibe	Washer	Rondelle	Arandela	8639315425
V 631	58 Platte	Plate	Plaque	Placa	8639315918
	59 Scheibe	Washer	Rondelle	Arandela	8639315426
V 641					
V 642					
V 651					
V 652					
V 653					
V 654					
V 662					
V 663,					
V 682					
V 691					
V 901					
V 902					

PL 20

C 422	47	µ 16 V	8903470327
C 431	10	µ 16 V	8903470325
C 444	0,68	µ 50 V	8902911645
C 451	47	µ 16 V	8903470327
C 452	1	µ 50 V	8903490425
C 455	100	µ 10 V	8903470213
C 456	33	µ 10 V	8903490149
C 504	47	µ 6,3 V	8903490147
C 509	47	µ 6,3 V	8903490147
C 520	47	µ 6,3 V	8903490147
C 523	47	µ 6,3 V	8903490147
C 531	4,7	µ 25 V	8903700513
C 532	47	µ6,3 V	8903490147
C 533	1	µ 25 V	8903700521
C 541	47	µ 16 V	8903470327
C 575	4,7	µ 25 V	8903700513
C 601	470	µ 6,3 V	8903481314
C 606	1	µ 50 V	8903490425
C 612	10	µ 16 V	8903470325
C 613	22	µ 16 V	8903700317
C 614	0,47	µ 50 V	8943403126
C 620	47	µ 16 V	8903470327
C 901	2200	µ 16 V	8903481318
C 903	47	µ 16 V	8903470327
C 905	0,47	µ 50 V	8943403126
C 907	100	µ 10 V	8903470213
C 911	4,7	µ 25 V	8903700513
C 912	4,7	µ 25 V	8903700513
C 913	100	µ 10 V	8903470213
C 920	4,7	µ 25 V	8903700513
C 921	22	µ 10 V	8903700317
C 922	47	µ 16 V	8903470327
C 924	470	µ 10 V	8903481314
C 931	47	µ 16 V	8903470327
C 932	330	µ 16 V	8943490108
C 961	47	µ 16 V	8903470327
C 962	10	µ 16 V	8903470325

PL 42

LCD 8639315703

B 971	8639385100
B 972	8639385101
B 973	8639385101
B 974	8639385100
D 981	8945406071
H 975, H 980, H 981, H 982, H 983, H 984, H 985, H 986, H 987, H 988	8639325203
V 971	8945902771

Hinweis:

Handelsübliche Kondensatoren und Widerstände sind in der Ersatzteilliste nicht aufgeführt. Wir bitten Sie, diese Teile im Fachhandel zu beziehen.

Note:

Commercially available capacitors and resistors are not mentioned in the spare parts list. Kindly buy these parts from the specialized trade.

Nota:

Des condensateurs et résistences commerciaux ne sont pas inclus dans la liste des pièces détachées. Veuillez acheter ces pièces chez votre spécialiste.

Nota:

No se indican en la lista de piezas de repuestos los condensatores y los resistores de uso comercial. Les rogamos comprar esas piezas en el comercio especializado.